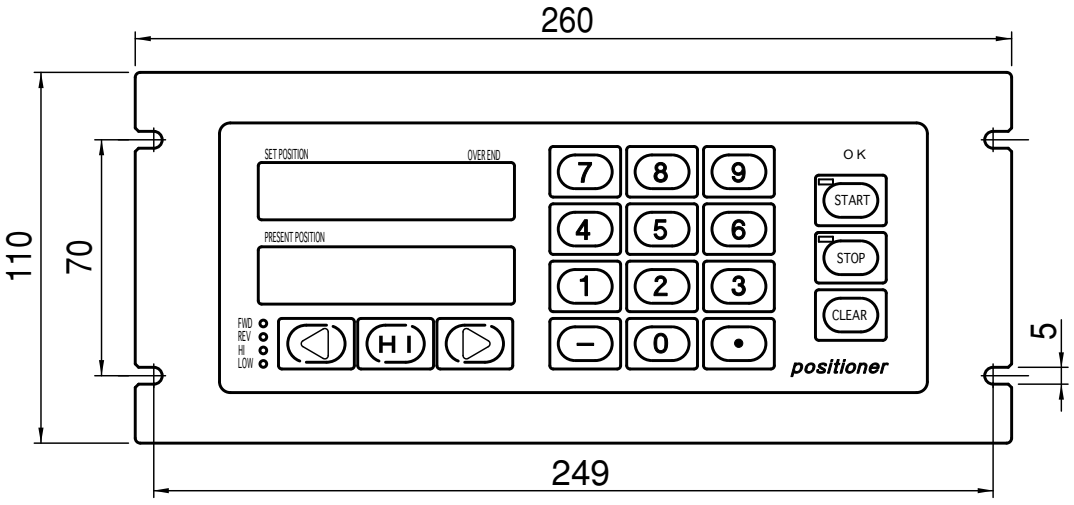
260
110
70
5
249
SET POSITION
OVER END
PRESENT POSITION
FWD
REV
HI
LOW
HI
7
8
9
4
5
6
1
2
3
−
0
•
OK
START
STOP
CLEAR
positioner

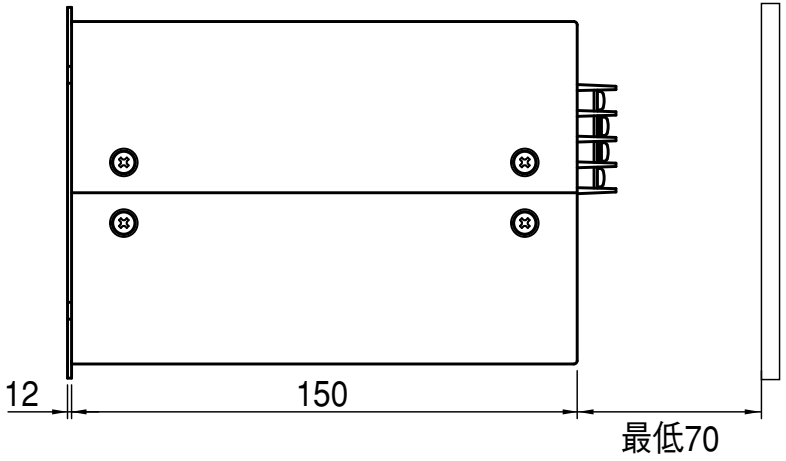
12
150
最低70

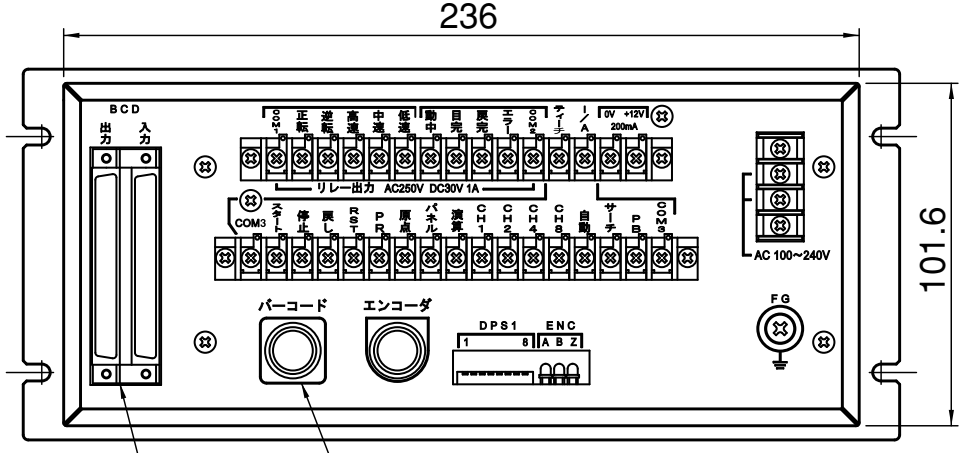
236
101.6
BCD
出力
入力
COM1
正転
逆転
高速
中速
低速
動中
目完
戻完
エラー
COM2
チャージ
ノーA
0V +12V
200mA
リレー出力 AC250V DC30V 1A
COM3
スタート
停止
戻し
RST
PR
原点
パネル
演算
CH1
CH2
CH4
CH8
自動
サーチ
PB
COM6
AC 100~240V
バーコード
エンコーダ
DPS1
1
8
ENC
A B Z
FG
バーコード入力対応カウンタのみ（OPR-43）
BCD入出力対応カウンタのみ（OPR-42）